PROFILI ANGOLARI

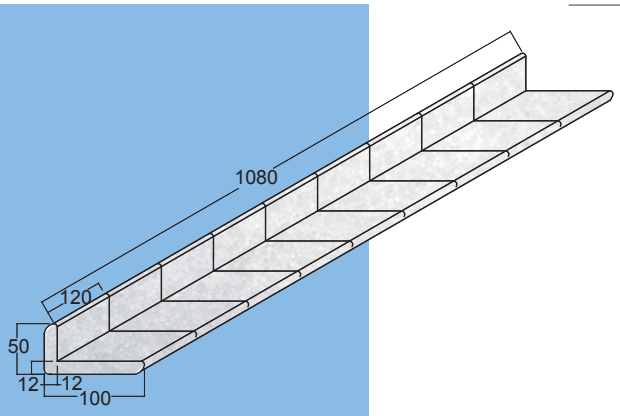

Profilo angolare sp. 12

Cod. 704PAS12

Dimensioni esterne	mm	100 x 1080 x 50
Dimensioni interne utili	mm	88 x 1080 x 38
Spessore base	mm	12
Spessore parete	mm	12
Pezzi per pacco	n.	150
Pezzi per bancale	n.	1200
Caratteristiche	Pretagliato in moduli da 120 mm	

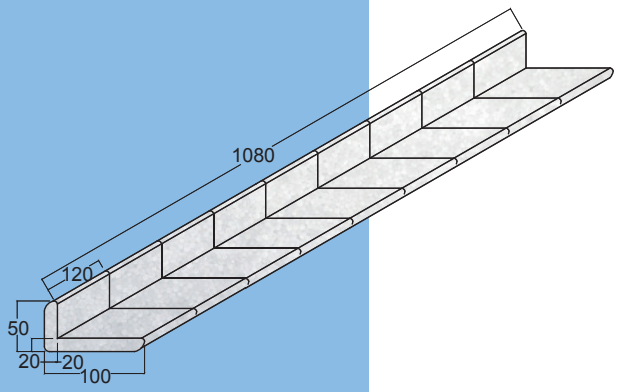

Profilo angolare sp. 20

Cod. 704PAS20

Dimensioni esterne	mm	100 x 1080 x 50
Dimensioni interne utili	mm	80 x 1080 x 30
Spessore base	mm	20
Spessore parete	mm	20
Pezzi per pacco	n.	114
Pezzi per bancale	n.	912
Caratteristiche	Pretagliato in moduli da 120 mm	